LO MÁS DESTACADO DE LA SEMANA

# PODER EJECUTIVO

## Relación con Brasil

Tras la reelección de Lula da Silva, el canciller Mario Lubetkin anunció la continuidad de una agenda bilateral económica, comercial y logística. Entre las prioridades mencionó el puente Barón de Mauá y los asuntos fronterizos. Orsi confirmó que asistirá a la asunción del nuevo mandato el 5 de enero.

## Inversión de WorkNomads en Colonia

El presidente Yamandú Orsi recibió a la fundadora de WorkNomads, Katrien Meire, al empresario de +Colonia, Eduardo Bastitta, y al intendente de Colonia, Guillermo Rodríguez, quienes presentaron la construcción de un edificio de 18.000 metros cuadrados con más de 200 residencias dentro del emprendimiento.

## Control de armas

Los ministerios del Interior y de Defensa presentaron un decreto para reforzar la trazabilidad y fiscalización de armas y municiones. La medida contempla un sistema integrado de información entre ambas carteras, límites para la adquisición de municiones según el tipo de usuario y respuestas regulatorias ante tecnologías como la impresión 3D.

26/10



26/10



28/10

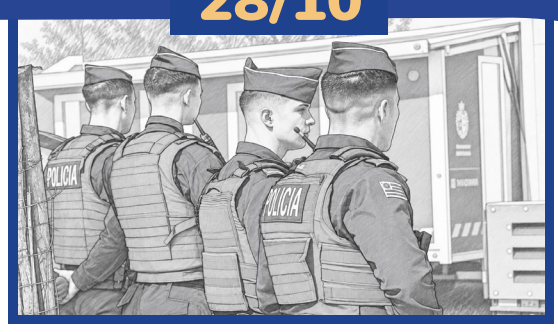




28/10

## Atracción de talento calificado

El Ejecutivo reglamentó el programa para atraer trabajadores de empresas científico-tecnológicas y de servicios globales. Quienes se radiquen en Uruguay y cumplan los requisitos podrán optar por tributar IRNR al 12% sobre sus rentas laborales durante el año de ingreso al régimen y los cuatro siguientes, y por no aportar al sistema de seguridad social.

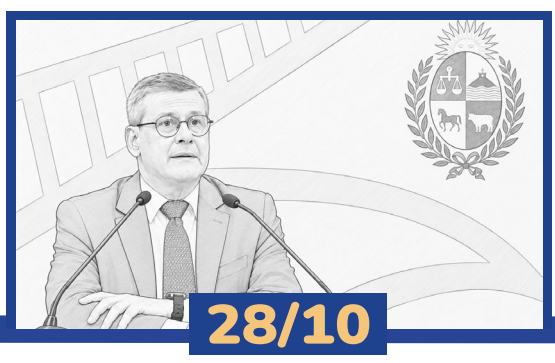

28/10

## Caso Aratirí

El Tribunal de Apelaciones de París confirmó el laudo favorable al Estado uruguayo en el litigio por US$ 3.536 millones iniciado por los titulares de un fideicomiso vinculado a Aratirí. Según Presidencia, el fallo habilita el cobro de unos US$ 4,5 millones por costas y costos e impone costas adicionales.

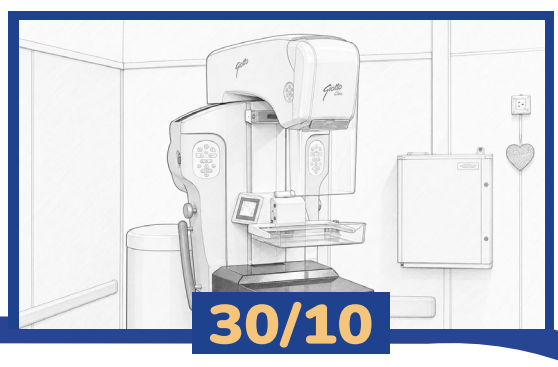

30/10

## Detección del cáncer de mama

El MSP anunció mamografías sin tasa moderadora con frecuencia anual para mujeres de entre 40 y 50 años y cada dos años entre los 50 y 74. La medida forma parte de una ordenanza que también actualiza los criterios de tamizaje del cáncer de cuello de útero.




El presidente Yamandú Orsi encabezó el 29 de octubre la inauguración del centro de ASSE en Las Piedras, Canelones. | Foto: Presidencia de la República.

## EL CONTEXTO DE LA
# TORRE EJECUTIVA

La seguridad pública volvió a ocupar un lugar central en la agenda del Ejecutivo, en medio de cuestionamientos a los resultados del Ministerio del Interior. Orsi ratificó su respaldo al ministro Carlos Negro y descartó cambios en la conducción de la cartera. En paralelo, Interior y Defensa anunciaron nuevas medidas para reforzar el control y la trazabilidad de armas y municiones, con mayor coordinación entre ambos ministerios y disposiciones para fiscalizar su circulación. La iniciativa aborda, entre otros aspectos, el tránsito de armas entre los mercados legal e ilegal.

En materia económica, el fallo favorable a Uruguay en el caso Aratirí y los anuncios vinculados a nuevas inversiones marcaron parte de la semana. El Tribunal de Apelaciones de París confirmó el laudo que rechazó una demanda por US$ 3.536 millones contra el Estado uruguayo. Por otra parte, el Gobierno recibió la presentación del proyecto de WorkNomads en Colonia y reglamentó incentivos para atraer trabajadores calificados de empresas científico-tecnológicas y de servicios globales. En paralelo, el ministro Gabriel Oddone se refirió al proyecto de Solaria y señaló que todavía deben definirse aspectos contractuales y evaluar sus necesidades energéticas para avanzar.

En el plano social, se conocieron nuevos datos sobre la reducción de la inseguridad alimentaria en hogares con niños pequeños, aunque este grupo continúa presentando niveles superiores al promedio nacional. Asimismo, el Gobierno presentó avances en el Sistema Nacional de Cuidados, con mejoras en los registros y el desarrollo de una ventanilla única para facilitar el acceso a las prestaciones. Las autoridades también plantearon la necesidad de discutir el financiamiento del sistema a mediano y largo plazo.

## FRASE DE LA SEMANA

***“Menos armas en manos de quienes ejercen violencia significa más seguridad, más libertad y más tranquilidad para la enorme mayoría de los uruguayos”***

Carlos Negro, ministro del Interior, durante la presentación de las medidas de control de armas.



## DATO DE LA SEMANA

**4.1%**

***interanual bajó la inseguridad alimentaria en menores de 6 años, según datos de la Encuesta Continua de Hogares difundidos por el Instituto Nacional de Alimentación.***

ANÁLISIS
# MARCO NORMATIVO

- Se reforzaron los controles sobre la tenencia, el porte y la comercialización de armas de fuego y municiones. Entre otras medidas, se crearon las categorías de usuario regular e intensivo del THATA, se fijaron límites de armas y municiones por persona, se reservó a las Fuerzas Armadas y la Policía la fabricación de armas mediante impresión 3D y se establecieron nuevas exigencias de marcaje y trazabilidad.

- Se reglamentó el Programa de Fomento para la Atracción de Personas con Talento Calificado, que permite a quienes se radiquen en el país para trabajar en empresas científico-tecnológicas o de servicios globales optar por tributar el IRNR durante cinco años.

- Se actualizó el régimen de habilitación temporaria para ejercer especialidades médicas obtenidas en el extranjero mientras se tramita su reválida, sujetándola a una evaluación previa del MEC y a un contrato con una institución de salud.

## MARCO NORMATIVO

### Leyes promulgadas

### Ministerio de Educación y Cultura

- Ley N° 20.536 de fecha 23/10/2026 Se declara el 11 de diciembre de cada año Día del Natalicio de Carlos Gardel
  VER

### Ministerio de Trabajo y Seguridad Social

- Ley S/N de fecha 23/10/2026 Se declara feriado no laborable pago, por esta única vez, el día 23 de octubre de 2026, para las personas nacidas o radicadas en la localidad de Tupambaé, departamento de Cerro Largo
  VER

### Decretos

### Ministerio de Economía y Finanzas

- Decreto S/N/026 Se fija el valor de la Unidad Reajustable en $ 1.946,95
  VER

- Opción de tributar IRNR para trabajadores de empresas científico-tecnológicas y de servicios globales
  VER

### Ministerio de Salud Pública

- Decreto S/N/026 Se autoriza al Ministerio de Salud Pública a habilitar el ejercicio profesional de especialidades médicas
  VER

- Decreto S/N/026 Modificación de la tabla de requisitos microbiológicos
  VER

### Ministerio de Industria, Energía y Minería

- Se sustituye el artículo 20° del Reglamento sobre Normas en el Tránsito y la Seguridad Vial aprobado por el Decreto n.° 81/014
  VER

- Decreto S/N/026 Se autoriza a la empresa Distribuidora de Gas de Montevideo S.A., el ajuste ordinario en sus tarifas
  VER

- Se aprueban los siguientes PEP para los combustibles generales, disolventes y productos especiales suministrados por ANCAP
  VER

## Ministerio de Trabajo y Seguridad Social

- Se aprueba la Ejecución Presupuestal del Banco de Previsión Social, correspondiente al ejercicio 2024
  VER

# Resoluciones

## Presidencia

- Se autoriza el pago a Claudio Loyola y Victoria Bruno
  VER

- Se designa Ministro interino de Industria, Energía y Minería, a partir del día 2 de noviembre de 2026, al señor Subsecretario Daniel Olesker
  VER

- Se designa Ministra interina de Relaciones Exteriores, a partir del día 31 de octubre de 2026, a la señora Subsecretaría, Lie. Valeria Csukasi
  VER

- Se designa en misión oficial, a Matías Carámbula
  VER

- Se designa en misión oficial a Isabel Artagaveytia
  VER

- Se declara de interés nacional la realización del proyecto audiovisual que Pueblo Chico
  VER

- Se autoriza la transferencia de una partida a la Corporación Nacional para el Desarrollo, a efectos de continuar con la ejecución del Fideicomiso de Administración RENADRO
  VER

- Se autoriza a Presidencia de la República la trasposición de crédito entre proyectos de un mismo programa
  VER

- Se prorroga por veinte días hábiles el plazo dispuesto para dar respuesta al pedido formulado por Alejandra Casablanca
  VER

- Se declara de interés nacional la realización de la exposición Expocannabis Uruguay 2026
  VER

- Resolución S/N/026 No es posible acceder a lo solicitado por Hugo Permuy
  VER

- Se declara de Interés Nacional la realización de la Feria de Empleo Conecta Talentos
  VER

- Se declara de interés nacional el proyecto Opera Workshop 2027
  VER

- Aprobación del proyecto de Adenda al convenio celebrado entre la Junta Nacional de Drogas y la Asociación Pro-Fundación para las Ciencias Sociales
  VER

- Aprobación de la Convocatoria Premios Concursables 2026
  VER

- Se prorroga por veinte días hábiles el plazo dispuesto para dar respuesta al pedido formulado por el señor Rodrigo Abelenda
  VER

- Se accede a lo solicitado por Ismael Grau
  VER

- No es posible acceder a lo solicitado por Gabriel Correa
  VER

## Ministerio del Interior

- Renovación de la Licitación Pública n.° 1/2024
  VER

- Asignación de partida compensatoria a Jorge Lecuna
  VER

- Se crean dos categorías de THATA para la adquisición y tenencia de armas de fuego, detallados en la siguiente resolución
  VER

## Ministerio de Economía y Finanzas

- Se autoriza al Ministerio de Economía y Finanzas a cubrir los aportes que corresponden a Uruguay en el marco del Convenio Constitutivo del Fondo Multilateral de Inversiones
  VER

## Ministerio de Relaciones Exteriores

- El Ministerio de Relaciones Exteriores librará la orden de pago de contribuciones 2026 a organismos internacionales y misiones de paz
  VER

## Ministerio de Salud Pública

- Se designa como Directora Departamental de Salud de Rocha del Ministerio de Salud Pública, a Laura Arambillete
  VER

- Se acepta la renuncia presentada por Daniel Núñez como Director Departamental de Salud de Rocha
  VER

## Ministerio de Trabajo y Seguridad Social

- Se suprime el cargo de la Dirección Nacional de Empleo denominado Escalafón D, Grado 1, Especialista VIII
  VER

- Se autoriza al Ministerio de Trabajo y Seguridad Social a contratar en modalidad de Contrato de Pasantía a María Martínez
  VER

## Ministerio de Desarrollo Social

- Se reitera el gasto derivado de la Contratación Directa por Excepción con la Asociación Civil Solidaridad en Acción
  VER

# Proyectos de ley

## Ministerio de Educación y Cultura

- Proyecto de Ley por el cual se se designa al Liceo n.° 76 con el nombre Rosa Luna
  VER

## Ministerio de Trabajo y Seguridad Social

- Proyecto de Ley referente a subsidio por desempleo para las personas trabajadoras de la citricultura
  VER